Längsschnitt M 1:250/50

WP3.1 - WP4.1

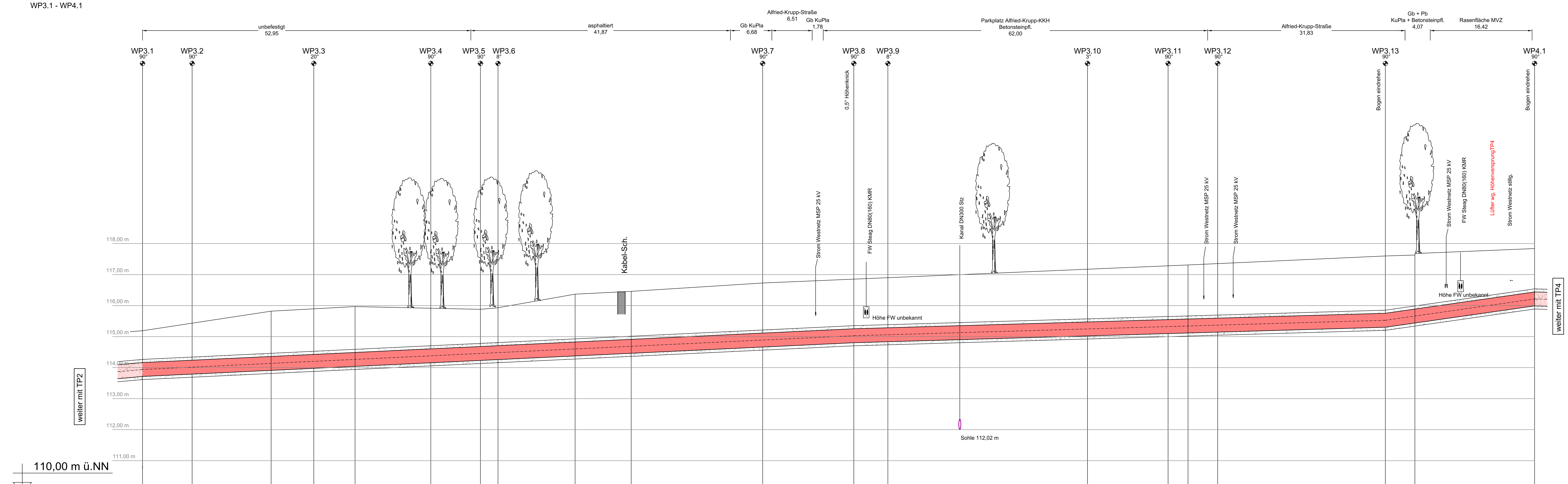

Geländehöhe	115,19	115,43	115,82	115,90	115,97	115,92	115,88	115,93	116,37	116,46	116,73	116,85	116,90	117,17	117,28	117,31	117,35	117,60	117,63	117,68	117,84
Überdeckung	1,03	1,19	1,46	1,47	1,48	1,34	1,20	1,22	1,54	1,55	1,62	1,60	1,61	1,70	1,73	1,74	1,76	1,85	1,74	1,79	1,40
Rohrachse	113,94	114,02		114,20		114,38	114,46	114,48			114,89	115,03	115,06	115,25	115,32		115,37	115,53			116,22
Metrierung	0,00	8,00		27,62		46,50	54,50	57,33			100,01	114,71	120,21	152,40	165,40		173,40	200,44			224,51
Grabensohle	113,61	113,69		113,88		114,06	114,13	114,16			114,56	114,70	114,74	114,92	115,00		115,05	115,20			115,89

Gefälle in ‰	9,5 ‰							5,8 ‰					28,7 ‰	
Länge in m	8,00	19,62	18,88	8,00	2,83	42,68	14,70	5,50	20,19	12,00	13,00	8,00	27,05	24,06
Ausführung	DA450mm/DA450mm KMR + 2x KSR Ø110													
Dimension	DN 300/300													

Übersichtsplan M 1:2500

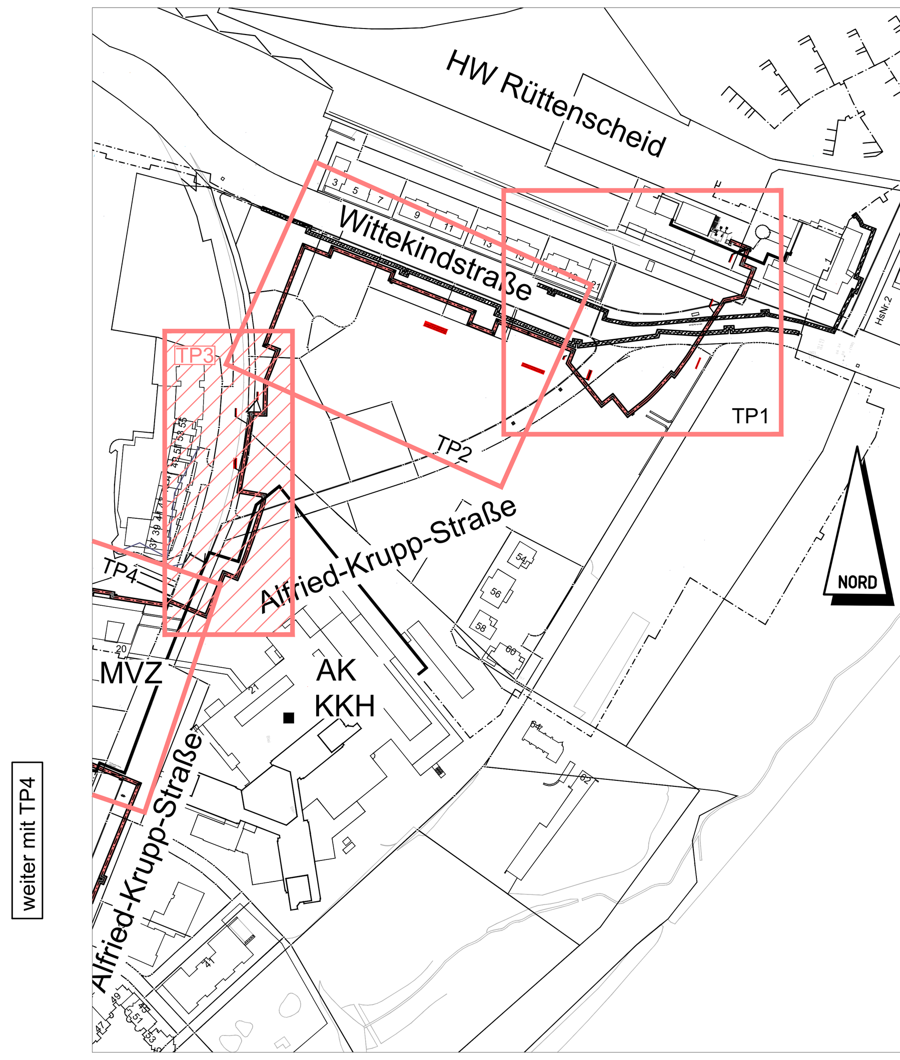

Lageplan M 1:250

Alfried-Krupp-Straße Nord

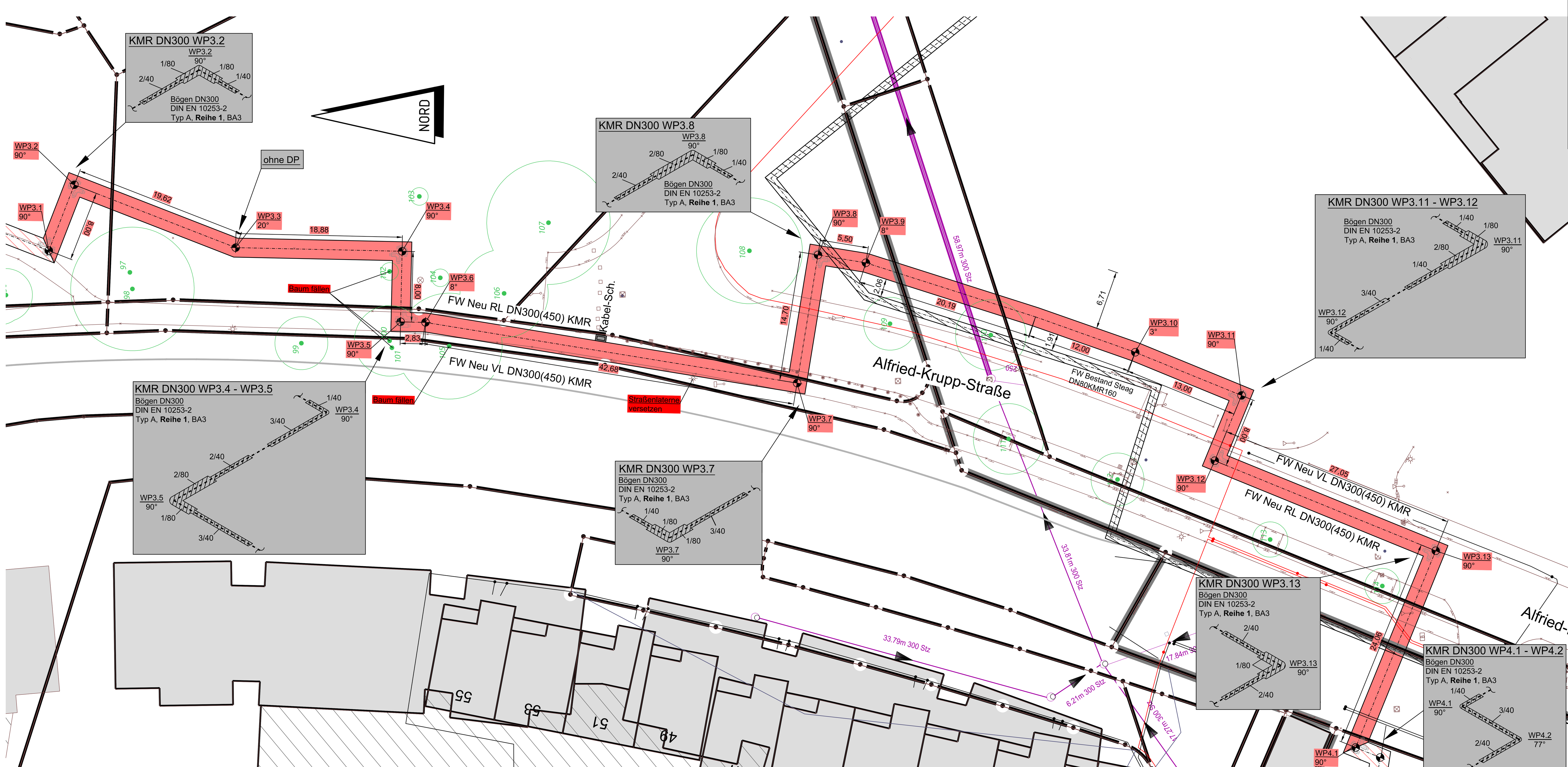

STÜCKLISTE Rüttenscheid - Margarethenhöhe - Bredeney (TP # 3, WP 3.1 - WP 4.1)

Lfd.-Nr.	Menge	Einheit	Material	Dimension / Größe	Norm	Material	Werkstoff-Nr.	Bemerkung
1	420	lfdm	KMR-Rohr á 12 m	DN 300 (323,9x5,6/450)	DIN EN 10217-2	P235GH	1.0345	á 12 m
2	18	Stück	KMR-Bogen 90°	DN 300 (323,9x5,6/450; R=457); Schenkel = 1,0 x 1,0 m	DIN EN 10253-2	P235GH	1.0345	Typ A, Reihe 1, 3D
3	60	Stück	PEHD-Abschrumpfmuffe	Da = 450 mm; DN 300	EN 489	PEHD	CAS 9002-88-4	unvernetzt
4	2	Stück	PEHD-Abschrumpf-Montagebogen 20°, Da = 450 mm, DN 300, 3D		EN 489	PEHD	CAS 9002-88-4	unvernetzt
5	4	Stück	PEHD-Abschrumpf-Montagebogen 8°, Da = 450 mm, DN 300, 3D		EN 489	PEHD	CAS 9002-88-4	unvernetzt
6	2	Stück	Stahlbogen 20°	DN 300 (323,9,6x5,6; R=457)	DIN EN 10253-2	P235GH	1.0345	Typ A, Reihe 1, 3D
7	4	Stück	Stahlbogen 8°	DN 300 (323,9,6x5,6; R=457)	DIN EN 10253-2	P235GH	1.0345	Typ A, Reihe 1, 3D
8	138	lfdm	Dehnungspolster	Da = 450 mm; DN 300; 40 mm stark	----	PE-Schaum	----	Größe 4
9	21	lfdm	Laminathülle für Polster	----	----	PE-Schaum	----	----
10	110	Stück	Montageunterlage	Sandsäcke o.ä., ca. alle 3,0 m Trasse ein Stück	----	----	----	----
11	2	Rollen	Trassenwarnband á 250 m	für Vor- und Rücklauf	----	----	----	----

Legende Dehnpolster

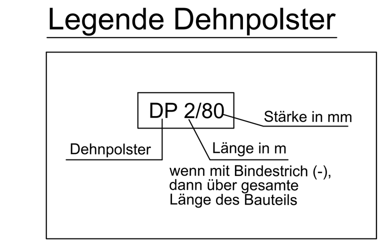

Detail Dehnpolster

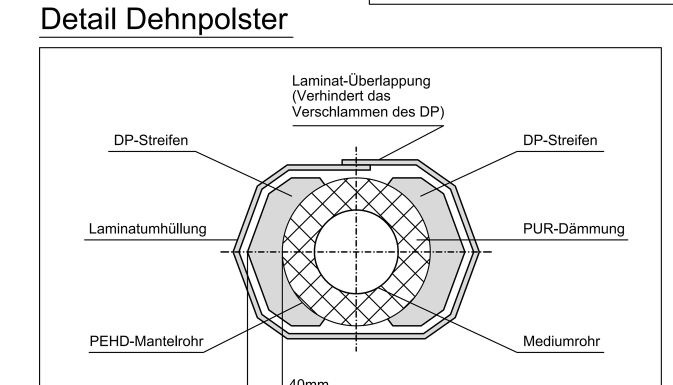

Grabenprofil Kunststoffmantelrohr

Steag, Stand Februar 2019 — ohne Maßstab

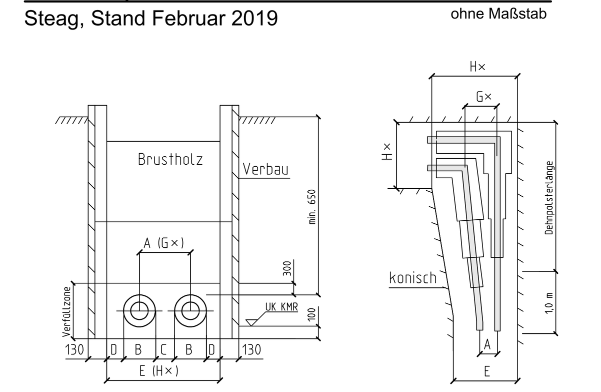

DN	A	B	C	D	E	G*	H*
32	310	110	200	200	820	410	920
40	310	110	200	200	820	410	920
50	325	125	200	200	850	430	955
65	340	140	200	200	880	540	1080
80	360	160	200	200	920	560	120
100	400	200	200	250	1100	600	1300
125	425	225	200	250	1150	700	1425
150	450	250	200	250	1200	725	1475
200	515	315	200	250	1330	800	1615
250	600	400	200	250	1500	900	1800
300	700	450	250	250	1750	1000	2050
350	750	500	250	300	1850	1050	2250
400	910	560	350	350	2170	1260	2600
500	1110	670	400	400	2540	1470	3180
600	1200	800	400	400	2800	1600	3400
700	1300	900	400	400	3000	1700	3650

* Die Maße G und H im Bereich der Dehnpolster.
Der Übergang auf die normale Grabenbreite ist einseitig konisch auf Dehnpolsterlänge +1,0 m von der Trassenachse gerechnet auszuführen.

** Auf Anordnung der Bauleitung

Legende

- Strom Stadtwerke Essen
- Strom Westnetz NSP
- Strom Westnetz MSP 25 kV
- Beleuchtung
- 110kV Westnetz
- Wasser
- Gas
- Telekomunikationsnetz
- FW Bestand
- Kanal
- Baum Bestand
- FW Neu / Wendepunkt / Winkelpunkt
- Kabelzugschacht
- Flur-/ Flurstücksgrenze
- Flurstücksnummer — 309 168 etc.

Sparten sind vor Baubeginn nach Lage und Höhe zu überprüfen
Vorhandene Rohrachsen sind vor Baubeginn zu überprüfen

Gemäß VOB DIN 1961 §3 und §4 sind alle Planunterlagen für die Ausführung vom Auftragnehmer zu prüfen.

Zugehörige Pläne: A_FW-VTL_Essen-Bredeney_ÜP ; A_FW-VTL_Essen-Bredeney_ÜP-KMS ; A_FW-VTL_Essen-Bredeney_TP1 bis A_FW-VTL_Essen-Bredeney_TP27 ;
....

Rohrlängen:
Erdverlegt: 223 m KMR DN300/ Da450

Index	Art der Änderung	Datum	bearbeitet	freigegeben
E				
D				
C				
B				
A	Höhenmetrierung LS	08.03.23	VTG/dwu	

VTG Ingenieurbüro
VTG GmbH Ing.Büro
Richard-Reitzner-Allee 1
85540 Haar
Tel. 089/4377829-0
Fax. 089/4377829-299

Proj.-/SPAKOO-Nr.:		Datum	Name
-	bearbeitet	24.11.2022	VTG/dwu
	geprüft		
	Komp.freigeg.		
	freigegeben		

Fernwärme von Iqony

Kat.-Bl.:

Maßstab: 1:2500; 1:250/50; 1:250

Essen Rüttenscheid - Margarethenhöhe - Bredeney — Tiefbauplan

FW-Trasse Essen Bredeney

Alfried-Krupp-Straße Nord - WP3.1 - WP4.1

Bl. Gr.: 1256 x 841

Zeichnungs-Nr.: A_FW-VTL_Essen-Bredeney_TP3.A

P-21058