## Längsschnitt M 1:250/50

WP8.1 - WP9.1

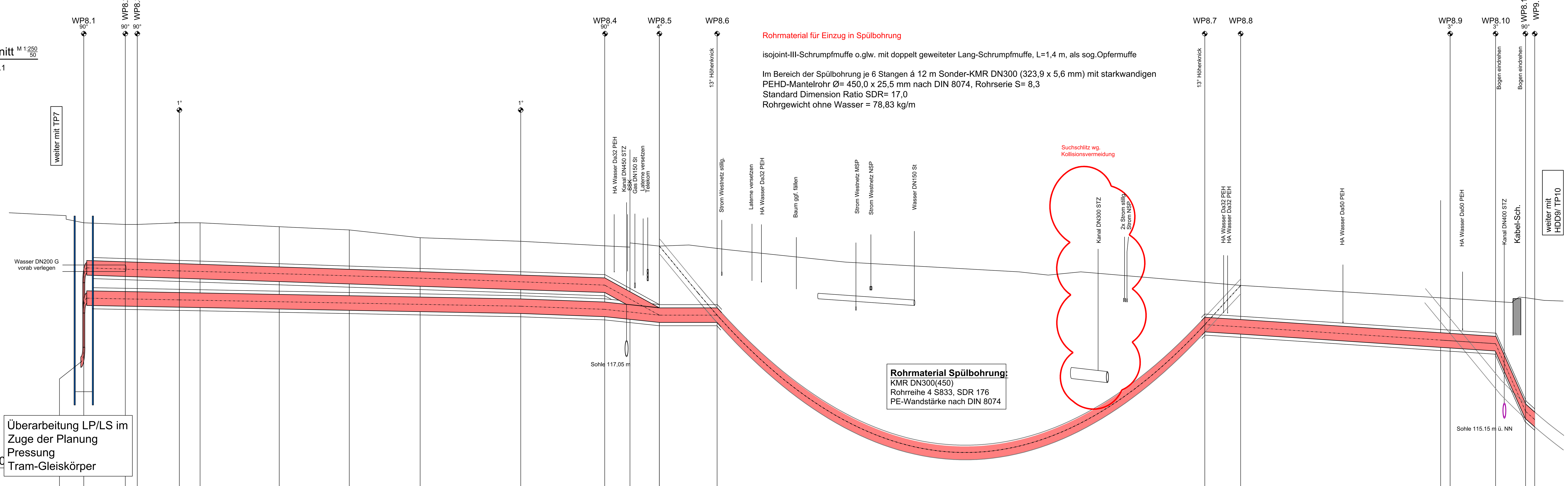


Rohrmaterial für Einzug in Spülbohrung

isojoint-III-Schrumpfmuffe o.glw. mit doppelt geweiteter Lang-Schrumpfmuffe, L=1,4 m, als sog.Opfermuffe

Im Bereich der Spülbohrung je 6 Stangen á 12 m Sonder-KMR DN300 (323,9 x 5,6 mm) mit starkwandigen PEHD-Mantelrohr Ø= 450,0 x 25,5 mm nach DIN 8074, Rohrserie S= 8,3
Standard Dimension Ratio SDR= 17,0
Rohrgewicht ohne Wasser = 78,83 kg/m

**Rohrmaterial Spülbohrung:**
KMR DN300(450)
Rohrreihe 4 S833, SDR 176
PE-Wandstärke nach DIN 8074

Überarbeitung LP/LS im Zuge der Planung Pressung Tram-Gleiskörper

Geländehöhe: 121,15 · 121,15 · 121,10 · 121,10 · 121,15 · 121,15 · 121,03 · 120,93 · 120,69 · 120,58 · 120,44 · 120,40 · 120,43 · 120,36 · 119,32 · 119,22 · 118,84 · 118,82 · 118,73 · 118,84 · 118,80

Überdeckung: 4,13 · 1,16 · 2,08 · 1,15 · 2,07 · 1,16 · 2,07 · 1,26 · 2,15 · 1,28 · 2,16 · 1,24 · 2,09 · 1,21 · 2,03 · 1,05 · 1,83 · 1,02 · 1,77 · 0,99 · 1,73 · 1,37 · 1,77 · 1,90 · 1,90 · 1,83 · 1,08 · 1,05 · 1,08 · 1,08 · 1,07 · 3,26 · 3,48

Rohrachse: 116,86 · 119,76 · 118,83 · 119,72 · 118,81 · 119,71 · 118,90 · 119,67 · 118,78 · 119,34 · 118,58 · 119,23 · 118,48 · 118,31 · 118,31 · 118,31 · 118,01 · 117,95 · 117,52 · 117,43 · 115,34 · 115,09

Metrierung: 0,00 · 6,40 · 8,24 · 14,73 · 67,35 · 80,29 · 88,72 · 97,62 · 172,78 · 178,31 · 210,60 · 217,60 · 222,23 · 223,63

Grabensohle: 115,95 · 118,50 · 118,48 · 118,48 · 118,45 · 118,26 · 118,16 · 117,98 · 117,97 · 117,68 · 117,62 · 117,19 · 117,07 · 115,01 · 114,76

Gefälle in ‰

Länge in m: 6,40 · 1,84 · 6,49 · 52,62 · 12,94 · 8,43 · 8,90 · 75,16 · 5,53 · 33,98 · 7,00 · 4,63 · 1,40

Ausführung: DA450mm/DA450mm KMR + 2x KSR Ø110 · Rohreinzug DA450mm/DA450mm KMR + 2x KSR Ø110 · DA450mm/DA450mm KMR + 2x KSR Ø110

Dimension: DN 300/300 · DN 300/300 · DN 300/300

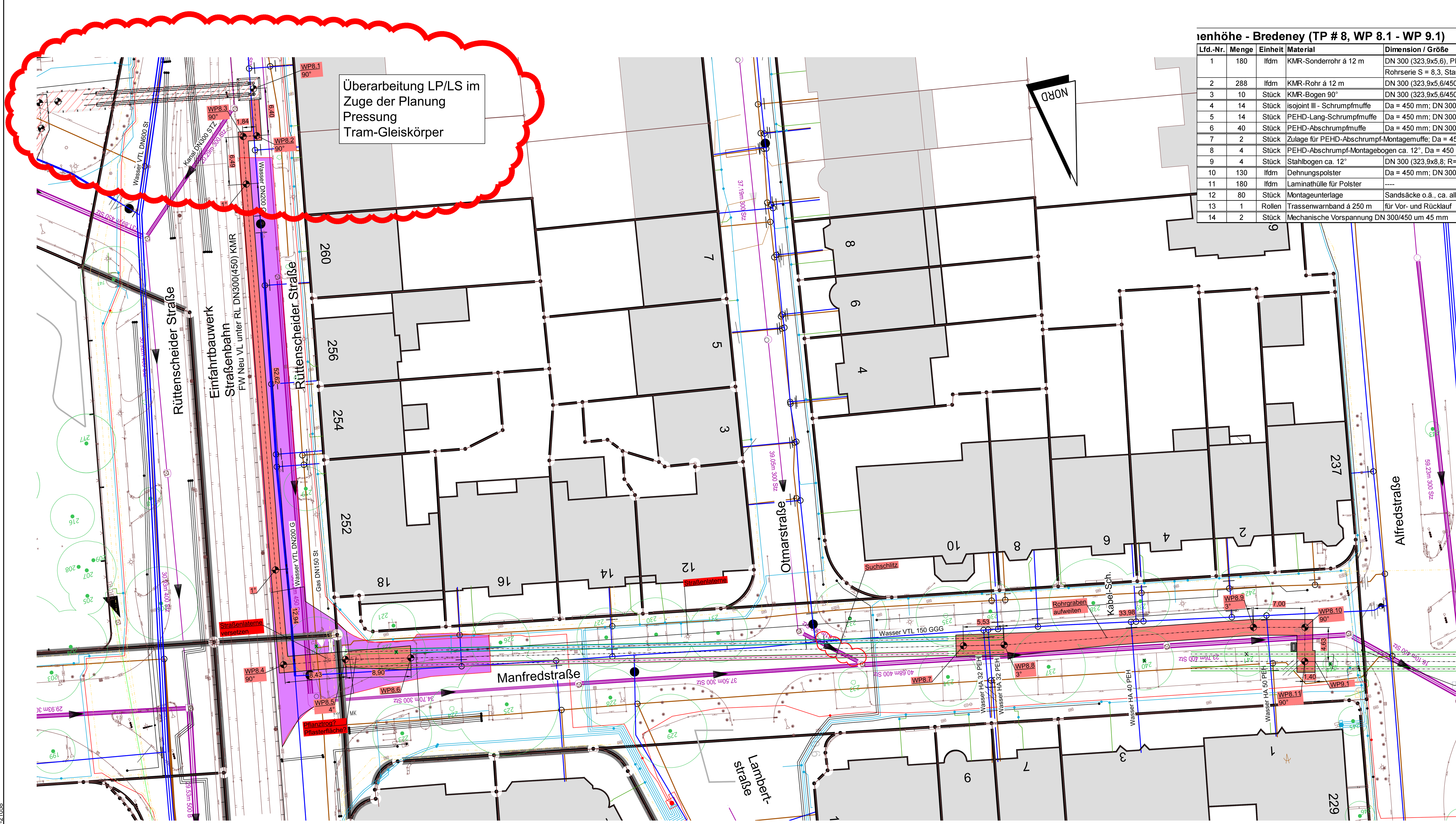


## …enhöhe - Bredeney (TP # 8, WP 8.1 - WP 9.1)

| Lfd.-Nr. | Menge | Einheit | Material | Dimension / Größe | Norm | Material | Werkstoff-Nr. | Bemerkung |
|---|---|---|---|---|---|---|---|---|
| 1 | 180 | lfdm | KMR-Sonderrohr á 12 m | DN 300 (323,9x5,6), PEHD-MR = 450x25,5 nach DIN 8074; Rohrserie S = 8,3, Standard Dimension Ratio SDR = 17,0 | DIN EN 10217-2 | P235GH | 1.0345 | á 12 m |
| 2 | 288 | lfdm | KMR-Rohr á 12 m | DN 300 (323,9x5,6/450) | DIN EN 10217-2 | P235GH | 1.0345 | á 12 m |
| 3 | 10 | Stück | KMR-Bogen 90° | DN 300 (323,9x5,6/450; R=457); Schenkel = 1,0 x 1,0 m | DIN EN 10253-2 | P235GH | 1.0345 | Typ A, Reihe 1, 3D |
| 4 | 14 | Stück | isojoint III - Schrumpfmuffe | Da = 450 mm; DN 300; o.glw. | EN 489 | PEHD | CAS 9002-88-4 | vernetzt |
| 5 | 14 | Stück | PEHD-Lang-Schrumpfmuffe | Da = 450 mm; DN 300; doppelt geweitet; L = 1,40 m | EN 489 | PEHD | CAS 9002-88-4 | unvernetzt |
| 6 | 40 | Stück | PEHD-Abschrumpfmuffe | Da = 450 mm; DN 300 | EN 489 | PEHD | CAS 9002-88-4 | unvernetzt |
| 7 | 2 | Stück | Zulage für PEHD-Abschrumpf-Montagemuffe; Da = 450 mm; DN 300 | | EN 489 | PEHD | CAS 9002-88-4 | unvernetzt |
| 8 | 4 | Stück | PEHD-Abschrumpf-Montagebogen ca. 12°, Da = 450 mm, DN 300, 3D | | EN 489 | PEHD | CAS 9002-88-4 | unvernetzt |
| 9 | 4 | Stück | Stahlbogen ca. 12° | DN 300 (323,9x8,8; R=457) | DIN EN 10253-2 | P235GH | 1.0345 | Typ A, Reihe 3, 3D |
| 10 | 130 | lfdm | Dehnungspolster | Da = 450 mm; DN 300; 40 mm stark | ---- | PE-Schaum | ---- | Größe 4 |
| 11 | 180 | lfdm | Laminathülle für Polster | ---- | ---- | PE-Schaum | ---- | ---- |
| 12 | 80 | Stück | Montageunterlage | Sandsäcke o.ä., ca. alle 3,0 m Trasse ein Stück | ---- | ---- | ---- | ---- |
| 13 | 1 | Rollen | Trassenwarnband á 250 m | für Vor- und Rücklauf | ---- | ---- | ---- | ---- |
| 14 | 2 | Stück | Mechanische Vorspannung DN 300/450 um 45 mm | | ---- | ---- | ---- | ---- |

## Übersichtsplan M 1:2500

## Grabenprofil Kunststoffmantelrohr

Steag, Stand Februar 2019 — ohne Maßstab

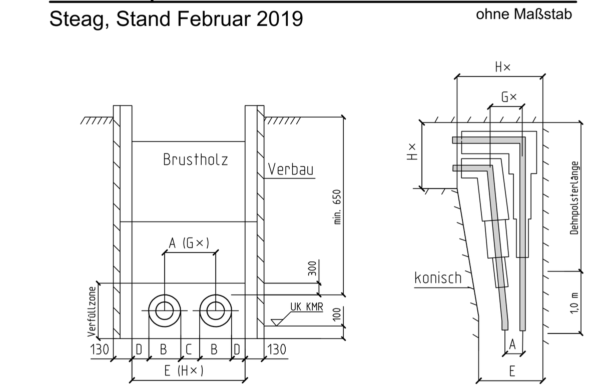


| DN | A | B | C | D | E | G* | H* |
|---|---|---|---|---|---|---|---|
| 32 | 310 | 110 | 200 | 200 | 820 | 410 | 920 |
| 40 | 310 | 110 | 200 | 200 | 820 | 410 | 920 |
| 50 | 325 | 125 | 200 | 200 | 850 | 430 | 955 |
| 65 | 340 | 140 | 200 | 200 | 880 | 540 | 1080 |
| 80 | 360 | 160 | 200 | 200 | 920 | 560 | 120 |
| 100 | 400 | 200 | 200 | 250 | 1100 | 600 | 1300 |
| 125 | 425 | 225 | 200 | 250 | 1150 | 700 | 1425 |
| 150 | 450 | 250 | 200 | 250 | 1200 | 725 | 1475 |
| 200 | 515 | 315 | 200 | 250 | 1330 | 800 | 1615 |
| 250 | 600 | 400 | 200 | 250 | 1500 | 900 | 1800 |
| 300 | 700 | 450 | 250 | 250 | 1750 | 1000 | 2050 |
| 350 | 750 | 500 | 250 | 300 | 1850 | 1050 | 2250 |
| 400 | 910 | 560 | 350 | 350 | 2170 | 1260 | 2600 |
| 500 | 1110 | 670 | 400 | 400 | 2540 | 1470 | 3180 |
| 600 | 1200 | 800 | 400 | 400 | 2800 | 1600 | 3400 |
| 700 | 1300 | 900 | 400 | 400 | 3000 | 1700 | 3650 |

* Die Maße G und H im Bereich der Dehnpolster.
Der Übergang auf die normale Grabenbreite ist einseitig konisch auf Dehnpolsterlänge +1,0 m von der Trassenachse gerechnet auszuführen.

** Auf Anordnung der Bauleitung

## Legende

- Strom Stadtwerke Essen
- Strom Westnetz NSP
- Strom Westnetz MSP 25 kV
- Beleuchtung
- 110kV Westnetz
- Wasser
- Gas
- Telekomunikationsnetz
- FW Bestand
- Kanal
- Baum Bestand
- FW Neu / Wendepunkt / Winkelpunkt
- Kabelzugschacht
- Flur-/ Flurstücksgrenze
- Flurstücksnummer — 309 168 etc.
- Spülbohrung
- Borhansatzpunkt Baugrunderkundung
- BE-Fläche Spülbohrung

## Rohrgrabenprofil

ohne Maßstab — n. DIN 4124

FW VL-RL DN300/Da450 KMR;
Verlegung übereinander (WP8.1-WP8.2)

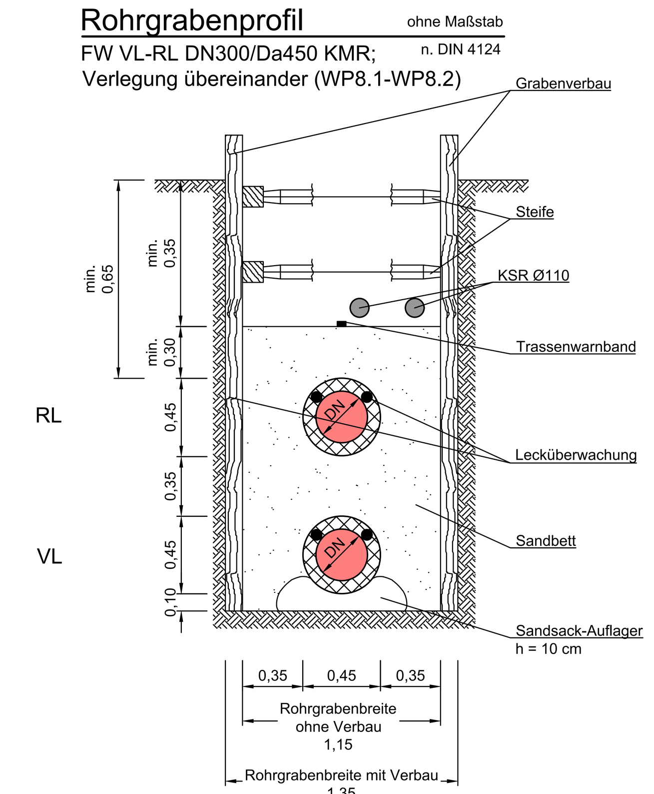


Sparten sind vor Baubeginn nach Lage und Höhe zu überprüfen
Vorhandene Rohrachsen sind vor Baubeginn zu überprüfen

Gemäß VOB DIN 1961 §3 und §4 sind alle Planunterlagen für die Ausführung vom Auftragnehmer zu prüfen.

Zugehörige Pläne: A_FW-VTL_Essen-Bredeney_ÜP ; A_FW-VTL_Essen-Bredeney_ÜP-KMS ; A_FW-VTL_Essen-Bredeney_TP1 bis A_FW-VTL_Essen-Bredeney_TP13 ;

Rohrlängen:
Erdverlegt: 136 m KMR DN300/ Da450
Rohreinzug: 91 m DN300/ Da450
RR4, S833, SDR 176, PE-Wandstärke nach DIN 8074

| Index | Art der Änderung | Datum | bearbeitet | freigegeben |
|---|---|---|---|---|
| E | | | | |
| D | | | | |
| C | KMR-Trassenplan | 20.07.23 | VTG/dwu | |
| B | Höhenmetrierung LS | 09.03.23 | VTG/dwu | |
| A | Überarbeitung Details Spülbohrung | | VTG/dwu | |


VTG GmbH Ing.Büro
Richard-Reitzner-Allee 1
85540 Haar
Tel. 089/4377829-0
Fax. 089/4377829-299


| | Datum | Name |
|---|---|---|
| bearbeitet | 30.11.2022 | VTG/dwu |
| geprüft | | |
| Komp.freigeg. | | |
| freigegeben | | |

Proj.-/SPAKOO-Nr.: -

Fernwärme von Iqony

Kat.-Bl.:

Maßstab: 1:2500, 1:250/50, 1:250

Essen Rüttenscheid - Margarethenhöhe - Bredeney — Tiefbauplan

# Fernwärme Umverlegung

Manfredstraße-Alfredstr. WP8.1 - WP9.1

Bl. Gr.: 1188x890

Zeichnungs-Nr.: A_FW-VTL_Essen-Bredeney_TP8.KMR.C

P-21058